STONKER | 智控科技

开放定制 工厂自动化系统服务商
Factory Automation System Service Provider

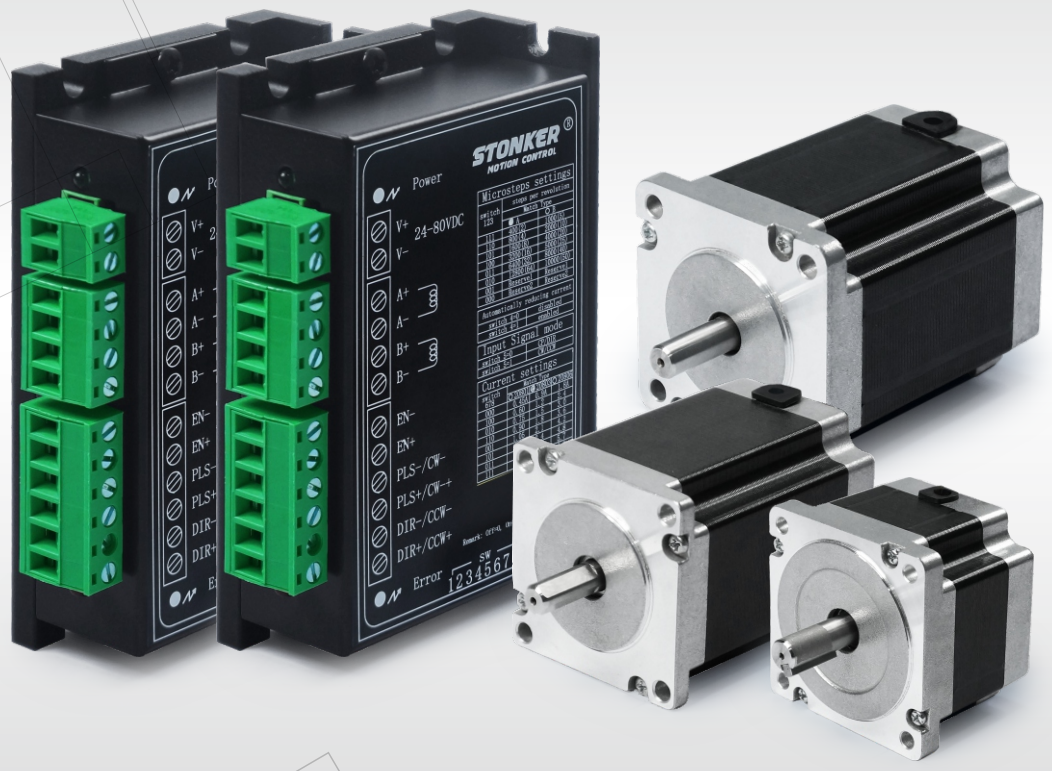

步进电机&驱动器
Stepping Motor & Driver

深圳市智控科技有限公司
www.stonker.com.cn

公司简介
COMPANY INTRODUCTION

深圳市智控科技有限公司成立于2005年，是一家专业服务于工厂自动化客户的高新技术企业，公司秉承专业和创新的理念，致力于提供智能化、全方位、多层次的工厂自动化系统，全力打造中国自动化领域的卓越企业，为客户、员工和企业共创美好未来。

STONKER

步进电机 / 驱动器 / 行星减速机

线性滑台模组 / 直线电机模组 / 直驱电机模组

系统集成 / 运动控制 / 视觉检测

Panasonic PLC/伺服电机/传感器等

WEINVIEW 触摸屏

检索目录
RETRIEVAL CATALOG

开放定制 工厂自动化系统服务商

型号命名规则

STONKER

步进电机型号定义

例如：**28 BH 2 A 28-06 4 B**

1 2 3 4 5 6 7 8

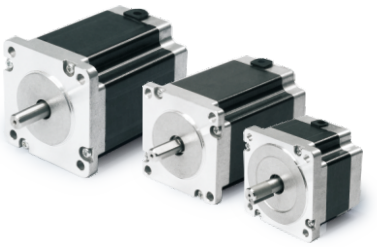

1.机座号：电机外形尺寸

20:20mm;28:28mm;39:39mm;42:42mm;57:57mm;
86:86mm;110:110mm;130:130mm;

2.电机类型

BH:方形混合式;BHR:圆形混合式

3.电机相数

2：两相；3：三相

4.出轴类型

A：单轴；B：双轴

5.机身长度

28：机身长28mm; 112：机身长112mm

6.相电流

06：相电流为0.6A; 17：相电流为1.7A

7.引线数量

4：4线；6：线；8：8线

8.刹车

B：刹车制动装置
空：无刹车

行星减速步进电机型号定义

例如：**28BH2A28-064B - MPG-14**

1 2 3

1.电机规格定义

28、42、57、86

2.行星减速机

3.减速比

5、10、14、15、20、25、30、

两相步进电机 20mm系列

STONKER

通用规格

步距精度：	±5%
运行温度范围：	–20℃~50℃
绝缘电阻：	100MΩMin DC 500V
绝缘强度：	AC 500V(1min)
绝缘等级：	Class B(130℃)
允许温度上升：	80℃Max(线阻方式)

注意：不允许电机运行过程中表面温度超过90℃

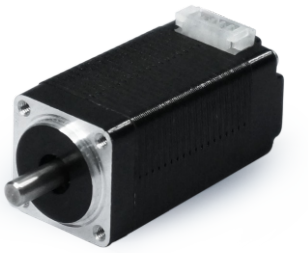

外形尺寸 (单位:mm)

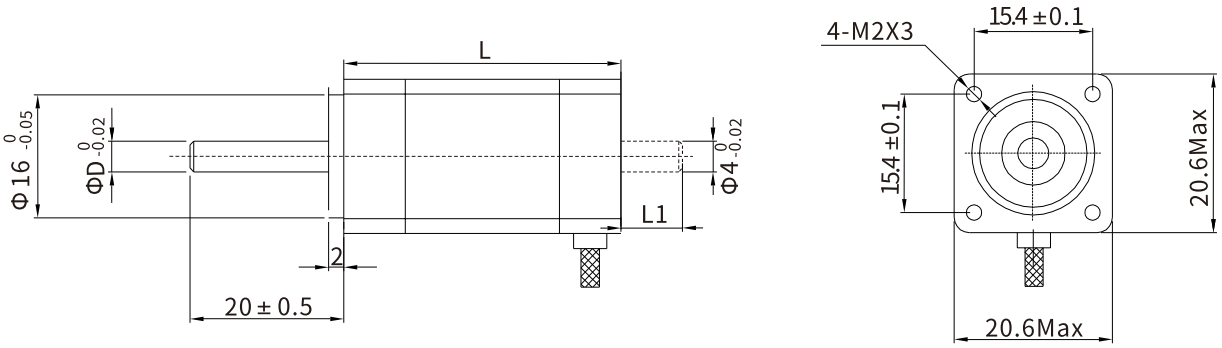

规格参数

型号	步距角 (°)	机身长L (mm)	电流 (A)	电阻 (Ω)	电感 (mH)	静力矩 (N.m Min)	定位力矩 (N.m Max)	传动惯量 (g.cm²)	引线数 (No.)	重量 (Kg)	轴径D (mm)
20BH2A28-064	1.8	28	0.6	3.2	0.9	0.014	0.002	2.5	4	0.05	4
20BH2A34-064	1.8	34	0.6	4.5	1.2	0.018	0.003	3.2	4	0.07	4
20BH2A40-064	1.8	40	0.6	5.8	1.6	0.024	0.005	4.5	4	0.082	4

※ 以上为标准化产品，派生产品可根据客户需求定制。

接线图 4线双极电机

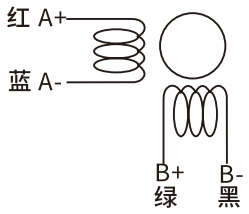

两相步进电机 28mm系列

STONKER

通用规格

步距精度:	±5%
运行温度范围:	–20℃~50℃
绝缘电阻:	100MΩ Min DC 500V
绝缘强度:	AC 500V(1min)
绝缘等级:	Class B (130℃)
允许温度上升:	80°C Max(线阻方式)

注意：不允许电机运行过程中表面温度超过90℃

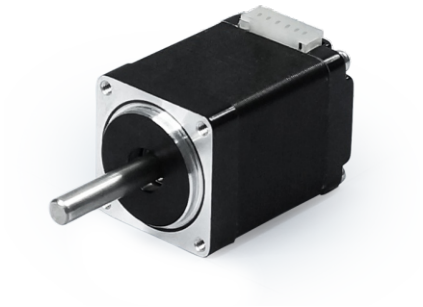

外形尺寸 (单位:mm)

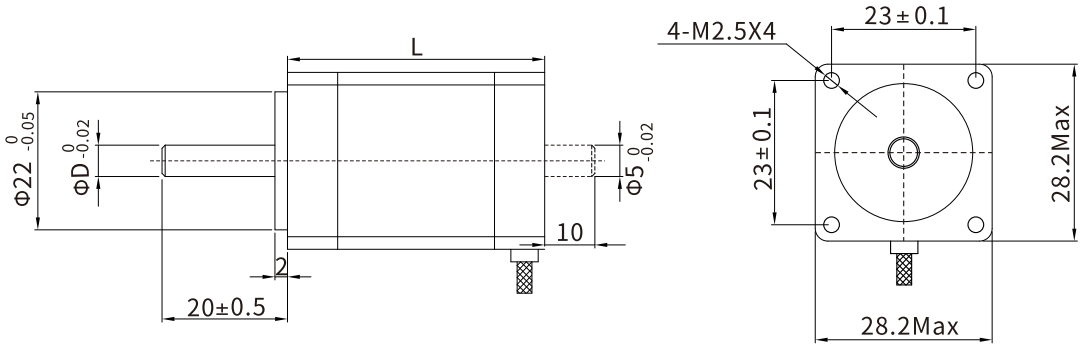

规格参数

型号	步距角 (°)	机身长L (mm)	电流 (A)	电阻 (Ω)	电感 (mH)	静力矩 (N.m Min)	定位力矩 (N.m Max)	传动惯量 ($g.cm^2$)	引线数 (No.)	重量 (Kg)	轴径D (mm)
28BH2A28-064	1.8	28	0.6	4.2	2.2	0.045	0.003	6	4	0.105	5
28BH2A41-064	1.8	41	0.6	7.0	6.0	0.06	0.005	11	4	0.14	5
28BH2A50-064	1.8	50	0.6	9.0	7.2	0.10	0.008	13	4	0.18	5

※ 以上为标准化产品，派生产品可根据客户需求定制。

接线图 4线双极电机

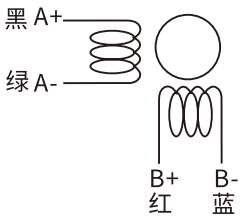

两相步进电机 39mm系列

STONKER

通用规格

步距精度:	±5%
运行温度范围:	–20℃~50℃
绝缘电阻:	100MΩ Min DC 500V
绝缘强度:	AC 500V(1min)
绝缘等级:	Class B (130℃)
允许温度上升:	80℃ Max(线阻方式)

注意：不允许电机运行过程中表面温度超过90℃

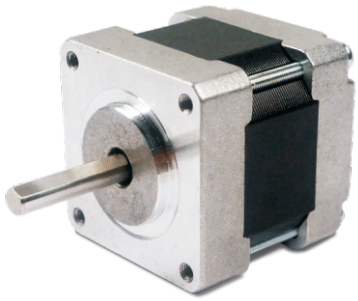

外形尺寸 (单位:mm)

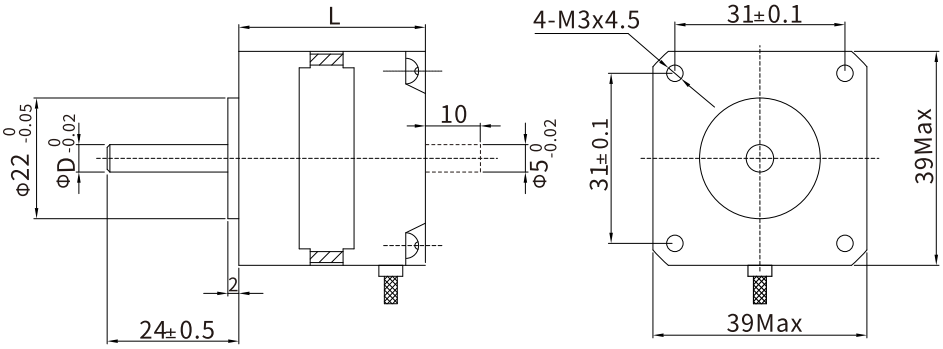

规格参数

型号	步距角 (°)	机身长L (mm)	电流 (A)	电阻 (Ω)	电感 (mH)	静力矩 (N.m Min)	定位力矩 (N.m Max)	传动惯量 (g.cm)	引线数 (No.)	重量 (Kg)	轴径D (mm)
39BH2A26-064	1.8	26	0.6	9	10	0.14	0.008	14	4	0.12	5
39BH2A34-064	1.8	34	0.6	12	13	0.18	0.010	19	4	0.16	5
39BH2A40-124	1.8	40	1.2	3.8	6.5	0.24	0.012	24	4	0.21	5

※ 以上为标准化产品，派生产品可根据客户需求定制。

接线图 4线双极电机

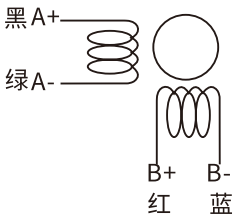

通用规格

步距精度:	±5%
运行温度范围:	–20℃~50℃
绝缘电阻:	100MΩ Min DC 500V
绝缘强度:	AC 500V(1min)
绝缘等级:	Class B (130℃)
允许温度上升:	80℃ Max(线阻方式)

注意：不允许电机运行过程中表面温度超过90℃

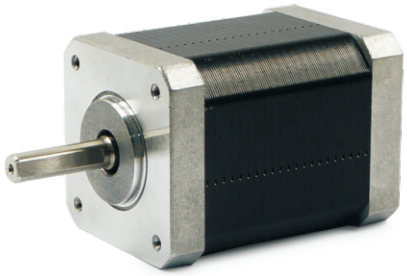

外形尺寸 (单位:mm)

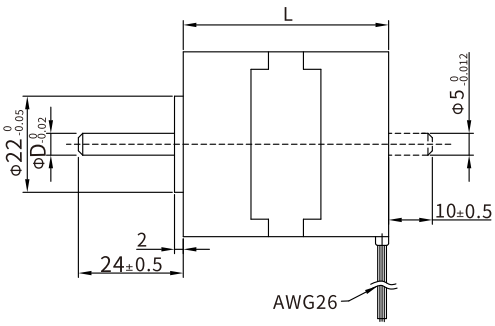

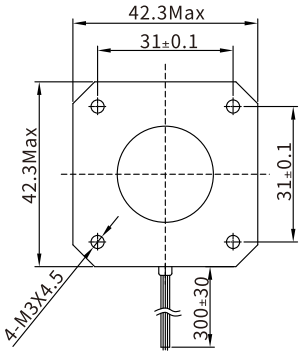

接线图 4线双极电机

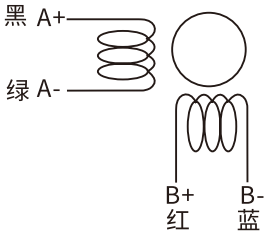

规格参数

型号	步距角 (°)	机身长L (mm)	电流 (A)	电阻 (Ω)	电感 (mH)	静力矩 (N.m Min)	定位力矩 (N.m Max)	传动惯量 (g.cm²)	引线数 (No.)	重量 (Kg)	轴径D (mm)
42BH2A28-064	1.8	28	0.6	8	10	0.12	0.016	34	4	0.15	5
42BH2A38-134	1.8	38	1.3	1.5	2.8	0.40	0.022	54	4	0.28	5
42BH2A47-174	1.8	47	1.7	1.8	3.2	0.52	0.026	68	4	0.35	5
42BH2A58-174	1.8	58	1.7	1.4	2.5	0.70	0.036	80	4	0.48	6

※ 以上为标准化产品，派生产品可根据客户需求定制。

矩频曲线

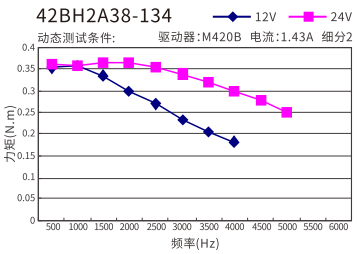

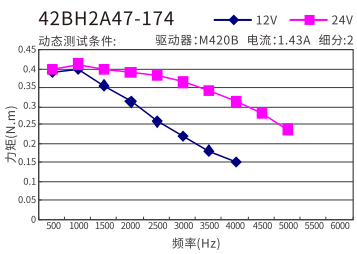

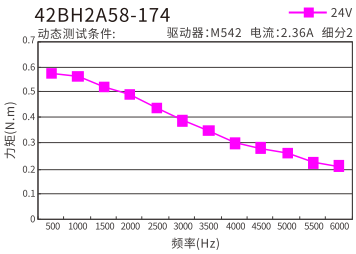

两相步进电机 57mm系列

STONKER

通用规格

步距精度:	±5%
运行温度范围:	–20℃~50℃
绝缘电阻:	100MΩ Min DC 500V
绝缘强度:	AC 500V(1min)
绝缘等级:	Class B (130℃)
允许温度上升:	80℃Max(线阻方式)

注意：不允许电机运行过程中表面温度超过90℃

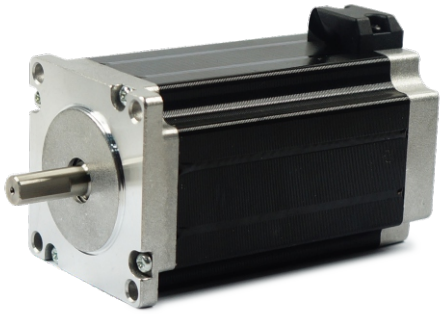

外形尺寸 (单位:mm)

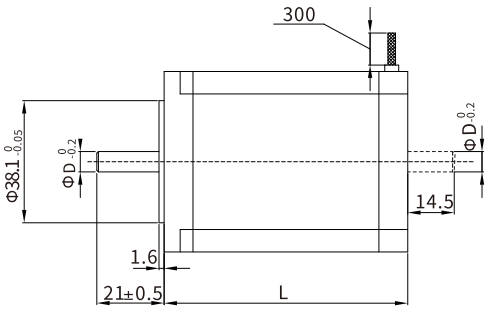

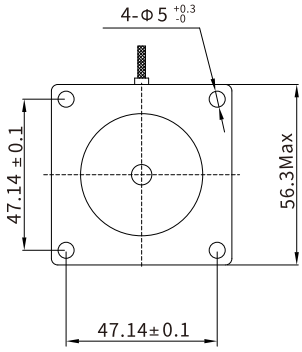

接线图 4线双极电机

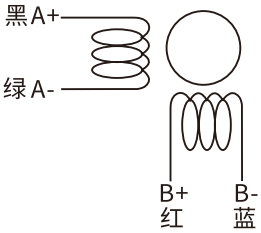

规格参数

型号	步距角 (°)	机身长L (mm)	电流 (A)	电阻 (Ω)	电感 (mH)	静力矩 (N.m Min)	定位力矩 (N.m Max)	传动惯量 (g.cm²)	引线数 (No)	重量 (Kg)	轴径D (mm)
57BH2A41-204	1.8	41	2.0	1.2	2.5	0.55	0.025	150	4	0.47	6.35
57BH2A56-304	1.8	56	3.0	0.8	2.4	1.10	0.035	280	4	0.68	6.35
57BH2A76-304	1.8	76	3.0	1.0	3.5	2.00	0.060	440	4	1.05	8
57BH2A100-304	1.8	100	3.0	1.4	5.5	2.50	0.100	680	4	1.25	8
57BH2A112-304	1.8	112	3.0	1.6	6.8	2.80	0.120	800	4	1.40	8

※ 以上为标准化产品，派生产品可根据客户需求定制。

矩频曲线

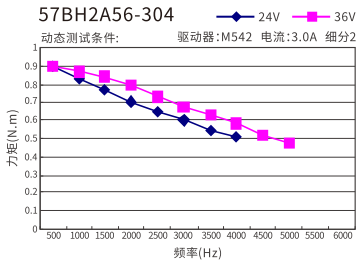

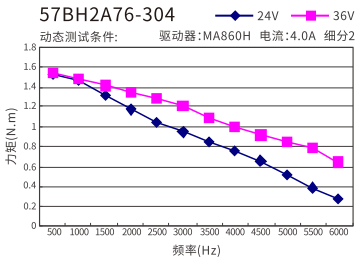

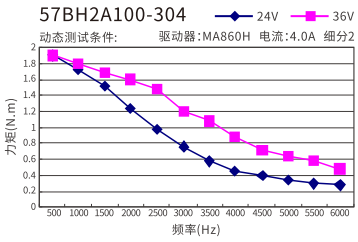

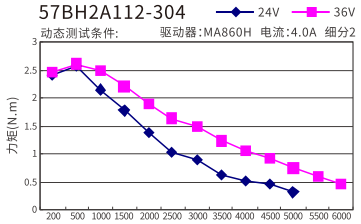

两相步进电机 86mm系列

STONKER

通用规格

步距精度:	±5%
运行温度范围:	–20℃~50℃
绝缘电阻:	100MΩ Min DC 500V
绝缘强度:	AC 500V(1min)
绝缘等级:	Class B (130℃)
允许温度上升:	80℃ Max(线阻方式)

注意：不允许电机运行过程中表面温度超过90℃

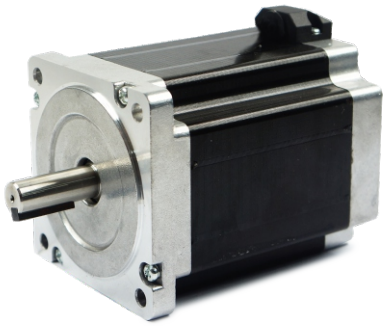

外形尺寸 (单位:mm)

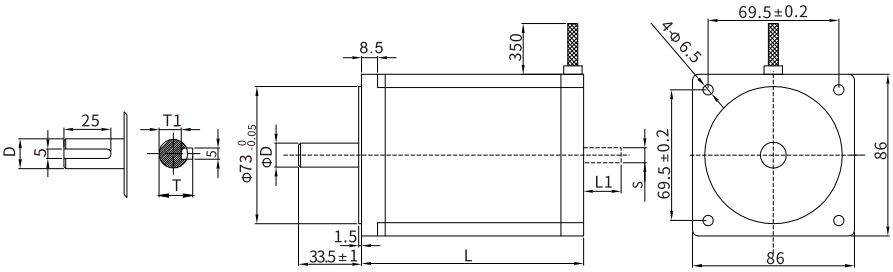

接线图 4线双极电机

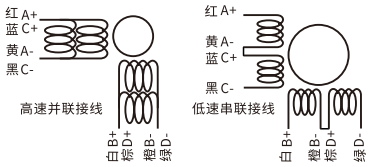

规格参数

型号	步距角 (°)	机身长L (mm)	电流 (A)	电阻 (Ω)	电感 (mH)	静力矩 (N.m Min)	定位力矩 (N.m Max)	传动惯量 (g.cm²)	引线数 (No.)	重量 (kg)	轴径D (mm)	T (mm)	T1 (mm)
86BH2A65-208	1.8	65	2.0 (4.0并联)	0.4	1.0	3.5	0.055	850	8	2.0	12.7	14.7	9.7
86BH2A80-308	1.8	80	3.0 (6.0并联)	0.5	1.8	4.5	0.065	1050	8	2.5	12.7	14.7	9.7
86BH2A118-308	1.8	118	3.0 (6.0并联)	0.75	3.2	8.5	0.125	1800	8	3.5	12.7 14	14.7 15.9	9.7 10.9
86BH2A156-308	1.8	156	3.0 (6.0并联)	0.9	5.2	12.0	0.245	2500	8	5.0	15.8	17.85	12.8

※ 以上为标准化产品，派生产品可根据客户需求定制。

矩频曲线

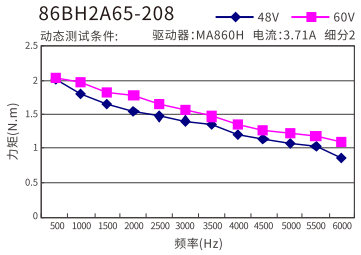

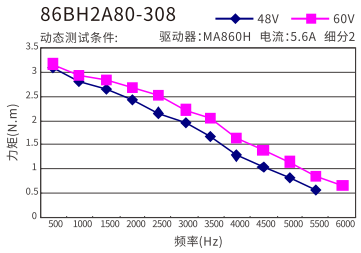

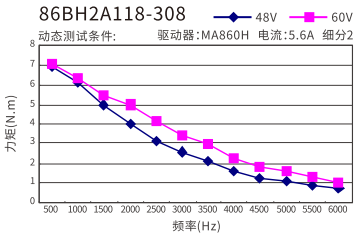

两相步进电机 110mm系列

STONKER

通用规格

步距精度:	±5%
运行温度范围:	-20℃~50℃
绝缘电阻:	100MΩ Min DC 500V
绝缘强度:	AC 500V(1min)
绝缘等级:	Class B (130℃)
允许温度上升:	80℃ Max(线阻方式)

注意：不允许电机运行过程中表面温度超过90℃

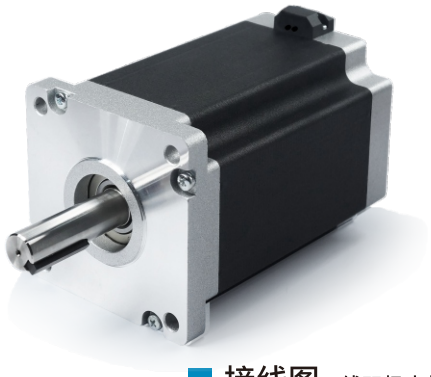

外形尺寸 (单位:mm)

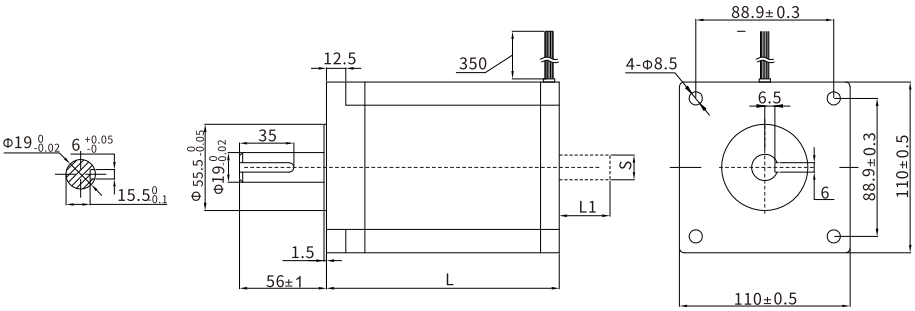

接线图 4线双极电机

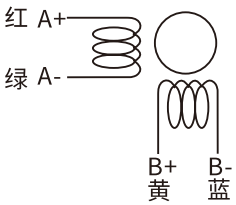

规格参数

型号	步距角 (°)	机身长L (mm)	电流 (A)	电阻 (Ω)	电感 (mH)	静力矩 (N.m Min)	定位力矩 (N.m Max)	传动惯量 (g.cm²)	引线数 (No.)	重量 (kg)	轴径D (mm)
110BH2A115-604	1.8	115	6.0	0.47	7.0	12	0.015	6000	4	5.8	19
110BH2A150-604	1.8	150	6.0	1.15	18.5	20	0.015	11000	4	8.4	19
110BH2A165-704	1.8	165	7.0	0.65	14.0	24	0.015	13000	4	9.5	19

※ 以上为标准化产品，派生产品可根据客户需求定制。

矩频曲线

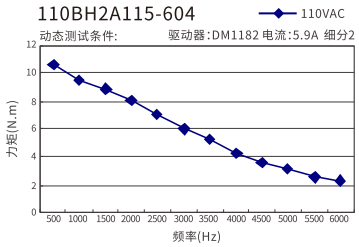

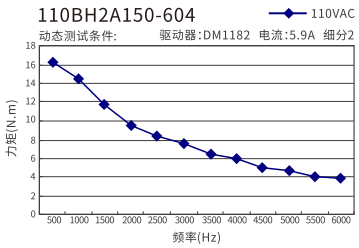

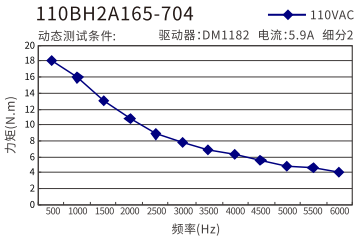

三相步进电机 57mm系列

STONKER

通用规格

步距精度:	±5%
运行温度范围:	–20℃~50℃
绝缘电阻:	100MΩ Min DC 500V
绝缘强度:	AC 500V(1min)
绝缘等级:	Class B (130℃)
允许温度上升:	80℃ Max(线阻方式)

注意：不允许电机运行过程中表面温度超过90℃

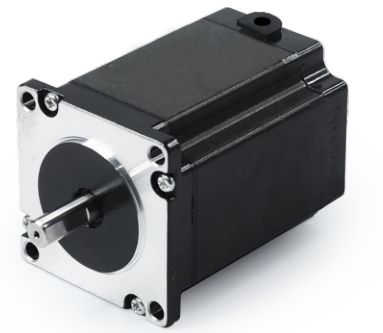

外形尺寸 (单位:mm)

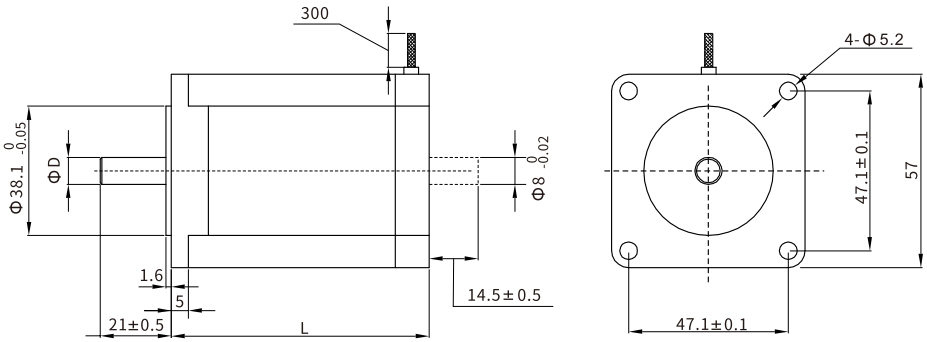

规格参数

型号	步距角 (°)	机身长L (mm)	电流 (A)	电阻 (Ω)	电感 (mH)	静力矩 (N.m Min)	定位力矩 (N.m Max)	传动惯量 (g.cm²)	引线数 (No.)	重量 (kg)	轴径D (mm)
57BH3A41-523	1.2	41	5.2	0.36	0.69	0.45	0.07	100	3	0.47	6.35
57BH3A54-563	1.2	54	5.6	0.36	1.13	0.9	0.08	220	3	0.68	6.35
57BH3A76-583	1.2	76	5.8	0.42	1.64	1.5	0.08	380	3	1.05	8
57BH3A102-583	1.2	102	5.8	0.51	1.82	2.0	0.08	530	3	1.26	8

※ 以上为标准化产品，派生产品可根据客户需求定制。

接线图

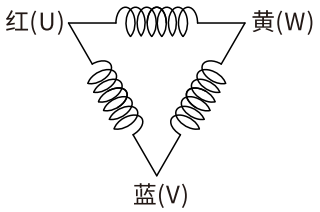

矩频曲线

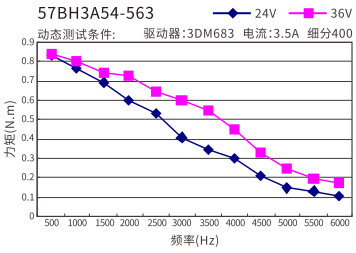

三相步进电机 86mm系列

STONKER

通用规格

步距精度：	±5%
运行温度范围：	-20℃~50℃
绝缘电阻：	100MΩ Min DC 500V
绝缘强度：	AC 500V(1min)
绝缘等级：	Class B (130℃)
允许温度上升：	80℃ Max(线阻方式)

注意：不允许电机运行过程中表面温度超过90℃

外形尺寸 (单位:mm)

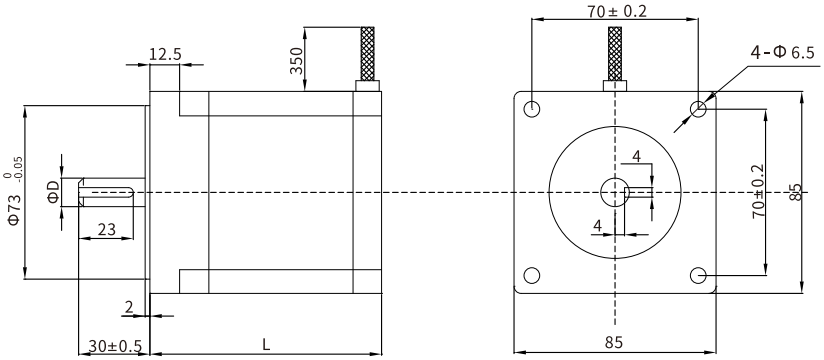

规格参数

型号	步距角 (°)	机身长L (mm)	电流 (A)	电阻 (Ω)	电感 (mH)	静力矩 (N.m Min)	定位力矩 (N.m Max)	传动惯量 (g.cm²)	引线数 (No.)	重量 (kg)	轴径D (mm)
86BH3A69-203	1.2	69	2.0	5.86	25.5	2.5	0.3	1320	3	2	12
86BH3A97-203	1.2	97	2.0	6.97	31.1	5.0	0.4	2400	3	3	12
86BH3A125-303	1.2	125	3.0	3.17	19.5	7.0	0.4	3480	3	4	14

※ 以上为标准化产品，派生产品可根据客户需求定制。

接线图

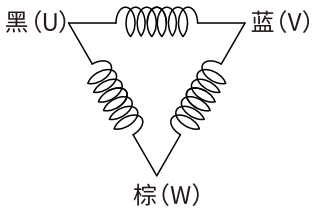

三相步进电机 110mm系列

STONKER

通用规格

步距精度:	±5%
运行温度范围:	–20℃~50℃
绝缘电阻:	100MΩ Min DC 500V
绝缘强度:	AC 500V(1min)
绝缘等级:	Class B (130℃)
允许温度上升:	80℃ Max(线阻方式)

注意：不允许电机运行过程中表面温度超过90℃

外形尺寸 (单位:mm)

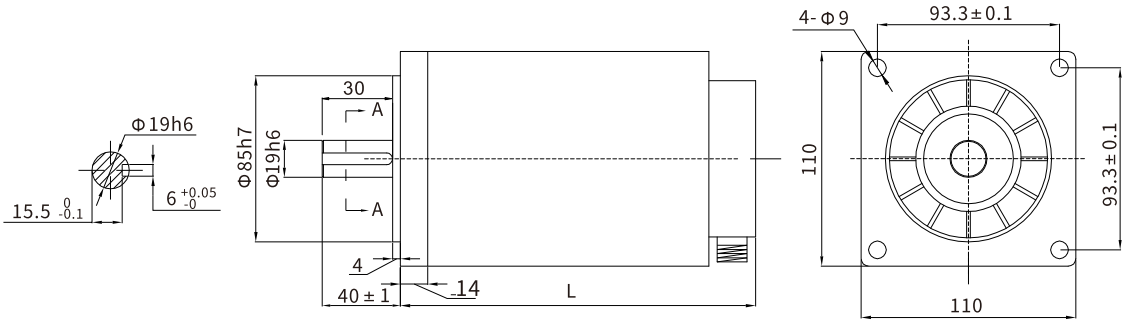

规格参数

型号	步距角 (°)	机身长L (mm)	电流 (A)	电阻 (Ω)	电感 (mH)	静力矩 (N.m Min)	定位力矩 (N.m Max)	传动惯量 (g.cm²)	引线数 (No.)	重量 (kg)	轴径D (mm)
110BH3A125-504	1.2	125	5.0	0.9	7.3	8	0.5	6100	4	5	19
110BH3A148-504	1.2	148	5.0	0.9	8.5	12	0.5	9720	4	6.6	19
110BH3A182-504	1.2	182	5.0	0.9	12.7	16	0.5	13560	4	9.0	19
110BH2A216-504	1.2	216	5.0	0.9	11	20	0.5	17400	4	11.1	19

※ 以上为标准化产品，派生产品可根据客户需求定制。

接线图

管脚	相序
1	U
2	V
3	W
4	FG

矩频曲线

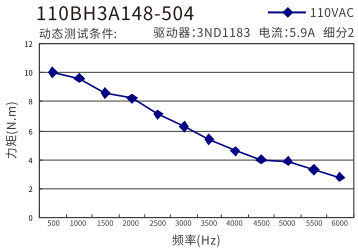

三相步进电机 130mm系列

STONKER

通用规格

步距精度：	±5%
运行温度范围：	-20℃~50℃
绝缘电阻：	100MΩ Min DC 500V
绝缘强度：	AC 500V(1min)
绝缘等级：	Class B (130℃)
允许温度上升：	80℃ Max(线阻方式)

注意：不允许电机运行过程中表面温度超过90℃

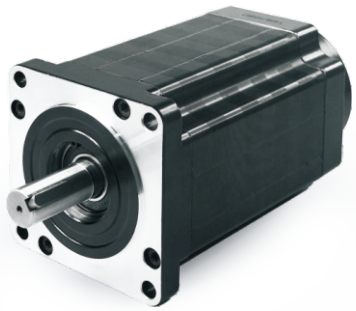

外形尺寸 (单位:mm)

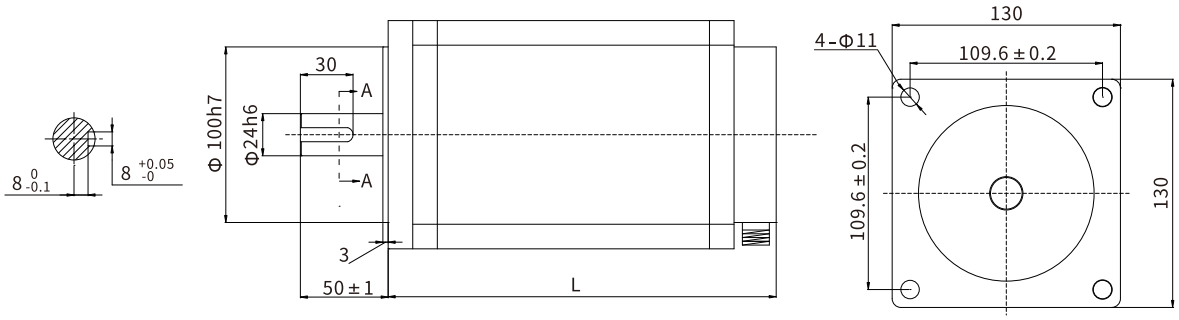

规格参数

型号	步距角 (°)	机身长L (mm)	电流 (A)	电阻 (Ω)	电感 (mH)	静力矩 (N.m Min)	定位力矩 (N.m Max)	传动惯量 (g.cm²)	引线数 (No.)	重量 (kg)	轴径D (mm)
130BH3A216-404	1.2	216	4.0	2.8	17.9	28	0.9	33970	4	17.2	24
130BH3A247-404	1.2	247	4.0	3.3	21.5	35	1.1	41240	4	19.8	24
130BH3A311-404	1.2	311	4.0	4.2	28.5	50	1.3	55780	4	26	24

※ 以上为标准化产品，派生产品可根据客户需求定制。

接线图 4线双极电机

管脚	相序
1	U
2	V
3	W
4	FG

压接端子接线

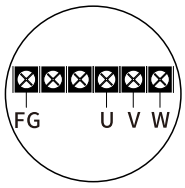

行星减速步进电机 28mm系列

STONKER

通用规格

步距精度:	±5%
运行温度范围:	–20℃~50℃
绝缘电阻:	100MΩ Min DC 500V
绝缘强度:	AC 500V(1min)
绝缘等级:	Class B (130℃)
允许温度上升:	80℃ Max(线阻方式)

注意：不允许电机运行过程中表面温度超过90℃

主要特点

1.体积小，有效节省空间
2.低噪声，噪声≤60dB
3.长寿命，寿命到达20000H
4.防护等级高，可达到IP44
5.高精度，回程精度≤90arcmin
6.超大扭矩输出，高效率，一级减速（减速箱长度22.4mm)效率80%，
二级减速（减速箱长度33mm)效率70%，多种减速比选择
7.低成本，性价比高

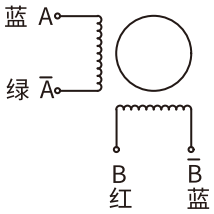

(接线图，如上)

外形尺寸 (单位:mm)

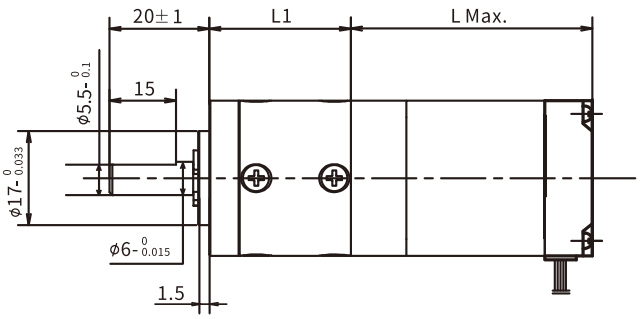

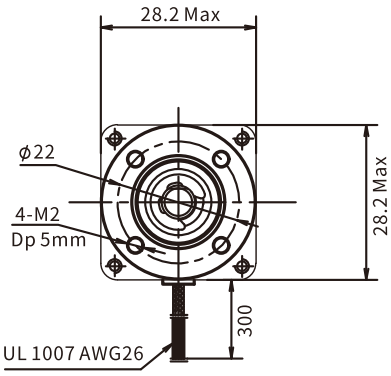

规格参数

型号		长度L1	效率	额定转矩	允许最大转矩	噪音	反冲间隙	重量
一级	3.71	22.4mm	80%	0.06N.m	0.18N.m	≤60dB	≤90arc-min	35g
	5.18							
二级	14	33.0mm	70%	0.10N.m	0.30N.m		≤90arc-min	45g
	19							
	27							

※ 以上为标准化产品，派生产品可根据客户需求定制。型号定义：配套步进电机型号-MPG(减速比)，如：57BH2A112-304-MPG10(57行星减速步进电机速比10)

行星减速步进电机 42mm系列

STONKER

通用规格

步距精度:	±5%
运行温度范围:	-20℃~50℃
绝缘电阻:	100MΩ Min DC 500V
绝缘强度:	AC 500V(1min)
绝缘等级:	Class B (130℃)
允许温度上升:	80℃ Max(线阻方式)

注意：不允许电机运行过程中表面温度超过90℃

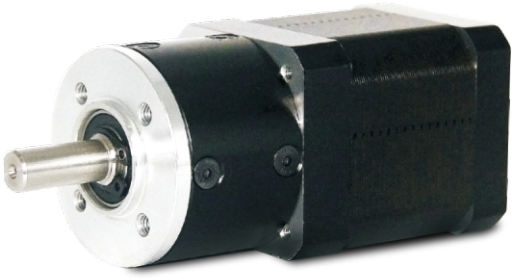

主要特点

1.体积小，有效节省空间
2.低噪声，噪声≤60dB
3.长寿命，寿命到达20000H
4.防护等级高，可达到IP44/IP65
5.高精度，一级减速（减速箱长度28.5mm)回程精度≤15arcmin，
二级减速（减速箱长度38mm)回程精度≤25arcmin
6.超大扭矩输出，高效率，一级减速（减速箱长度28.5mm)效率95%，
二级减速（减速箱长度38mm)效率90%，多种减速比选择
7.低成本，性价比高

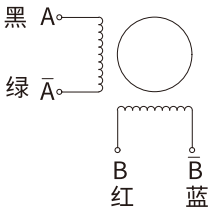

(接线图，如上)

外形尺寸 (单位:mm)

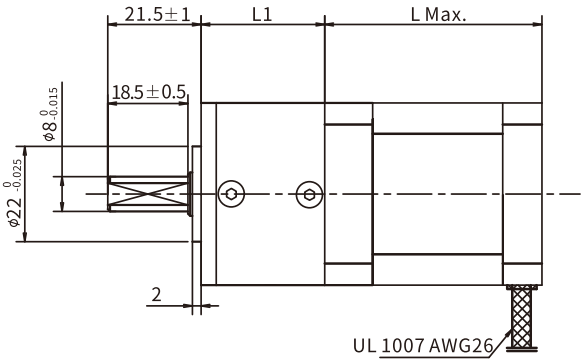

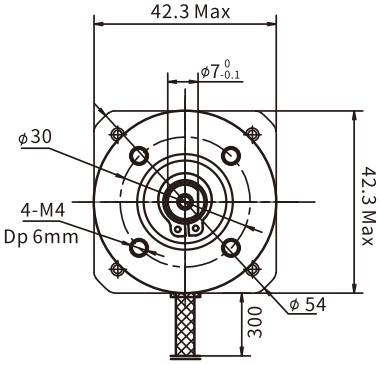

规格参数

型号		长度L1	效率	额定转矩	允许最大转矩	噪音	反冲间隙	重量
一级	5	28.5mm	95%	9N.m	13N.m	≤60dB	≤40arc-min	410g
	10							
二级	20	38mm	90%	16N.m	23N.m		≤60arc-min	480g
	40							
	50							
	N/A							

※ 以上为标准化产品，派生产品可根据客户需求定制。型号定义：配套步进电机型号-MPG(减速比)，如：57BH2A112-304-MPG10(57行星减速步进电机 速比10)

行星减速步进电机 57mm系列

STONKER

通用规格

步距精度:	±5%
运行温度范围:	–20℃~50℃
绝缘电阻:	100MΩ Min DC 500V
绝缘强度:	AC 500V(1min)
绝缘等级:	Class B (130℃)
允许温度上升:	80℃ Max(线阻方式)

注意：不允许电机运行过程中表面温度超过90℃

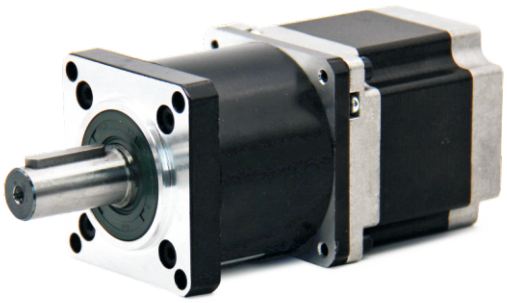

主要特点

1.体积小，有效节省空间
2.低噪声，噪声≤60dB
3.长寿命，寿命到达20000H
4.防护等级高，可达到IP44/IP65
5.高精度，一级减速（减速箱长度55mm)回程精度≤15arcmin，
二级减速（减速箱长度71mm)回程精度≤25arcmin
6.超大扭矩输出，高效率，一级减速（减速箱长度55mm)效率95%，
二级减速（减速箱长度71mm)效率90%，多种减速比选择
7.低成本，性价比高

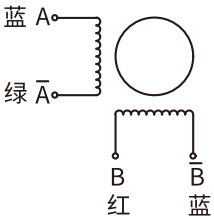

(接线图，如上)

外形尺寸 (单位:mm)

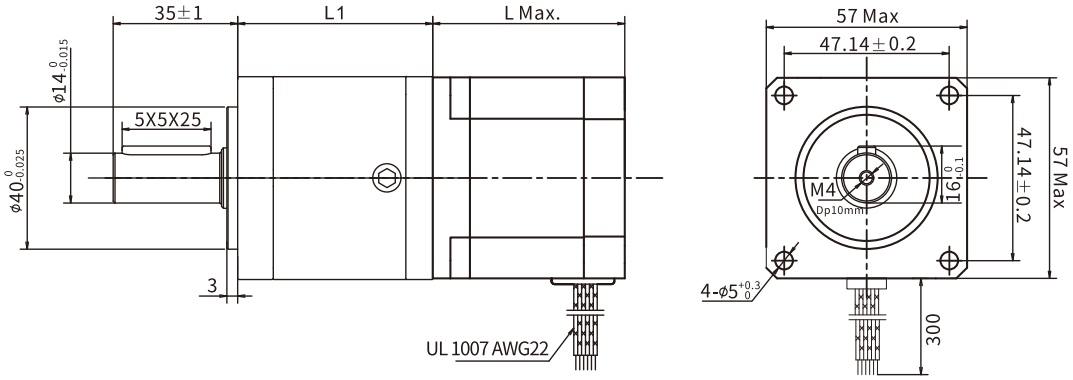

规格参数

型号		长度L1	效率	额定转矩	允许最大转矩	噪音	反冲间隙	重量
一级	5	55mm	95%	25N.m	40N.m	≤60dB	≤20arcmin	500-700g
	10							
二级	15	71mm	90%	45N.m	60N.m		≤30arcmin	800-960g
	20							
	25							
	30							
	40							
	50							

※ 以上为标准化产品，派生产品可根据客户需求定制。型号定义：配套步进电机型号-MPG(减速比)，如：57BH2A112-304-MPG10(57行星减速步进电机 速比10)

行星减速步进电机 86mm系列

STONKER

通用规格

步距精度:	±5%
运行温度范围:	-20℃~50℃
绝缘电阻:	100MΩ Min DC 500V
绝缘强度:	AC 500V(1min)
绝缘等级:	Class B (130℃)
允许温度上升:	80℃ Max(线阻方式)

注意：不允许电机运行过程中表面温度超过90℃

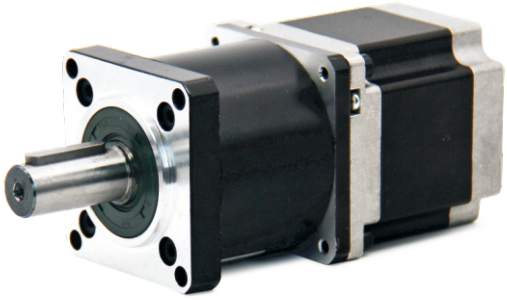

主要特点

1.体积小，有效节省空间
2.低噪声，噪声≤60dB
3.长寿命，寿命到达20000H
4.防护等级高，可达到IP44/IP65
5.高精度，一级减速（减速箱长度74mm)回程精度≤15arcmin，
二级减速（减速箱长度93mm)回程精度≤25arcmin
6.超大扭矩输出，高效率，一级减速（减速箱长度74mm)效率95%，
二级减速（减速箱长度93mm)效率90%，多种减速比选择
7.低成本，性价比高

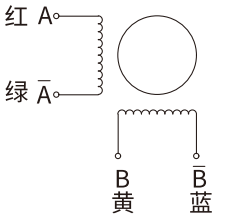

(接线图，如上)

外形尺寸 (单位:mm)

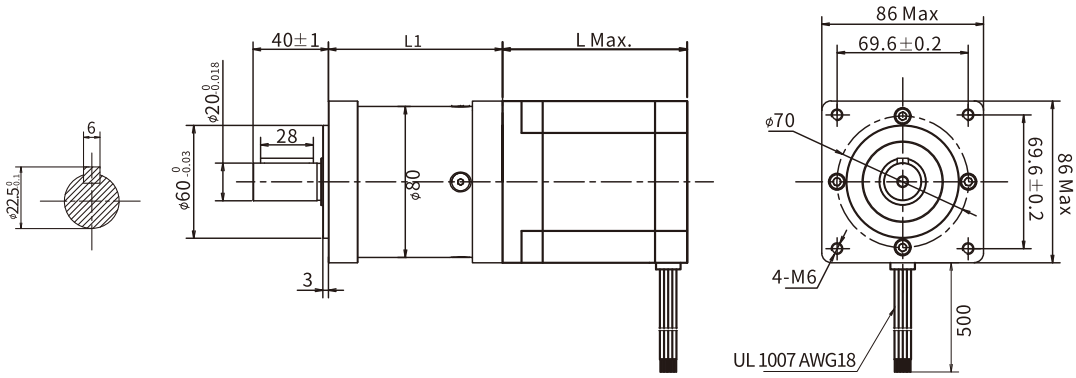

规格参数

型号		长度L1	效率	额定转矩	允许最大转矩	噪音	反冲间隙	重量
一级	5	74mm	95%	50N.m	100N.m	≤60dB	≤15arcmin	约3Kg
	10							
二级	15	93mm	90%	80N.m	160N.m		≤25arcmin	约4Kg
	20							
	25							
	30							
	40							
	50							

※ 以上为标准化产品，派生产品可根据客户需求定制。型号定义：配套步进电机型号-MPG(减速比)，如：57BH2A112-304-MPG10(57行星减速步进电机 速比10)

两相步进电机驱动器

STONKER

VC-20801LN

- 高性能、低价格
- 微细分技术和PID电流控制算法设计
- 最高响应频率可达200KHz
- 低共振、低温升、低噪音
- 单脉冲方式
- 高细分、多种模式，可配合各种机构结构
- 信号输入、输出光电隔离
- 驱动电流：有效0.2-1.6A相连续可调
- 单电源输入、电压范围：24V-48VDC，推荐36V
- 可适应共阳、共阴，双端接线

技术指标

说明		最小值	典型值	最大值	单位
直流电源电压		24	36	48	VDC
输出相电流		0.2	1.0	1.6	A
逻辑输入电流		5	12	20	mA
步进脉冲频率		1	-	200000	Hz
绝缘电阻		500			Ω欧母
绝缘强度		0.5			KV,1分钟
冷却方式		自然冷却和外部强制风冷			
使用环境	场合	避免粉尘，油雾及腐蚀气体			
	温度	-20~+85℃			
	湿度	40~90%RH			
外型尺寸		L x W x H=92.6 x 56 x 21mm			
重量		约0.106Kg			

	拨码开关(Switch)			电流选择(有效值)
	SW1	SW2	SW3	
Current Settings 电流选择	1	1	1	0.2A
	0	1	1	0.3A
	1	0	1	0.5A
	0	0	1	0.7A
	1	1	0	1.0A
	0	1	0	1.2A
	1	0	0	1.4A
	0	0	0	1.6A
Automatically Reducing Current 半流选择	拨码开关(Switch)4： 0-半流(额定电流的一半)；1-全流(额定电流)			

	拨码开关(Switch)				细分选择(有效值)
	SW5	SW6	SW7	SW8	
Microstep Settings 细分数选择	1	1	1	1	200
	0	1	1	1	400
	1	0	1	1	800
	0	0	1	1	1600
	1	1	0	1	3200
	0	1	0	1	6400
	1	0	0	1	12800
	0	0	0	1	25600
	1	1	1	0	1000
	0	1	1	0	2000
	1	0	1	0	4000
	0	0	1	0	5000
	1	1	0	0	8000
	0	1	0	0	10000
	1	0	0	0	20000
	0	0	0	0	25000

指示灯	颜色	亮	灭
Power=Green LED	绿色指示灯	电源供电正常	电源供电异常
Error=Red LED	红色指示灯	驱动器产生故障	驱动器正常工作

输入波形时序图

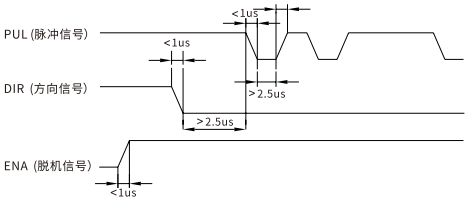

驱动器接线图

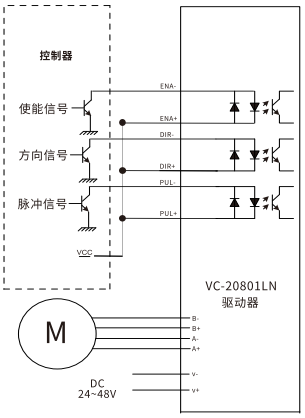

注意：
VCC可兼容5V~24V。

驱动器尺寸图

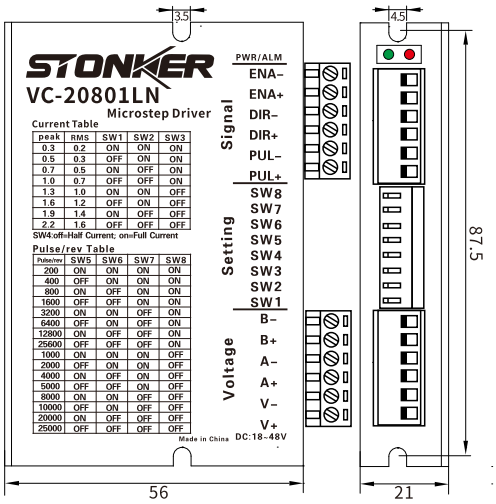

两相步进电机驱动器

STONKER

VC-20806AN

- 高性能、低价格
- 微细分技术和PID电流控制算法设计
- 最高响应频率可达200KHz
- 低共振、低温升、低噪音
- 单脉冲方式
- 高细分、多种模式，可配合各种机构结构
- 信号输入、输出光电隔离
- 驱动电流：从1.0-4.0A相连续可调
- 单电源输入、电压范围：24V-48VDC,推荐36V
- 可适应共阳、共阴，双端接线

技术指标

说明		最小值	典型值	最大值	单位
直流电源电压		24	36	48	VDC
输出相电流		0.7	1.8	3.5	A
逻辑输入电流		5	12	20	mA
步进脉冲频率		1	-	200000	Hz
绝缘电阻		500			Ω欧母
绝缘强度		0.5			KV,1分钟
冷却方式		自然冷却和外部强制风冷			
使用环境	场合	避免粉尘，油雾及腐蚀气体			
	温度	-20~+85℃			
	湿度	40~90%RH			
外型尺寸		L x W x H=118 x 76 x 33mm			
重量		约0.278Kg			

	拨码开关(Switch)			电流选择
	SW1	SW2	SW3	(有效值)
Current Settings 电流选择	1	1	1	0.7A
	0	1	1	1.1A
	1	0	1	1.4A
	0	0	1	1.8A
	1	1	0	2.1A
	0	1	0	2.6A
	1	0	0	3.0A
	0	0	0	3.5A
Automatically Reducing Current 半流选择	拨码开关(Switch)4： 0-半流(额定电流的一半)；1-全流(额定电流)			

	拨码开关(Switch)				细分选择
	SW5	SW6	SW7	SW8	(有效值)
Microstep Settings 细分数选择	1	1	1	1	3600
	0	1	1	1	400
	1	0	1	1	800
	0	0	1	1	1600
	1	1	0	1	3200
	0	1	0	1	6400
	1	0	0	1	12800
	0	0	0	1	25600
	1	1	1	0	1000
	0	1	1	0	2000
	1	0	1	0	4000
	0	0	1	0	5000
	1	1	0	0	8000
	0	1	0	0	10000
	1	0	0	0	20000
	0	0	0	0	25000

指示灯	颜色	亮	灭
Power=Green LED	绿色指示灯	电源供电正常	电源供电异常
Error=Red LED	红色指示灯	驱动器产生故障	驱动器正常工作

输入波形时序图

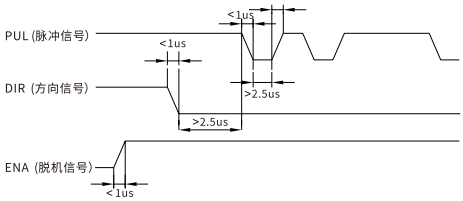

驱动器接线图

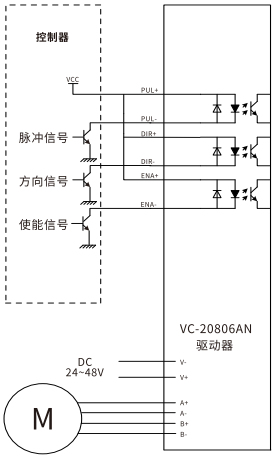

注意：
VCC可兼容5V~24V。

驱动器尺寸图

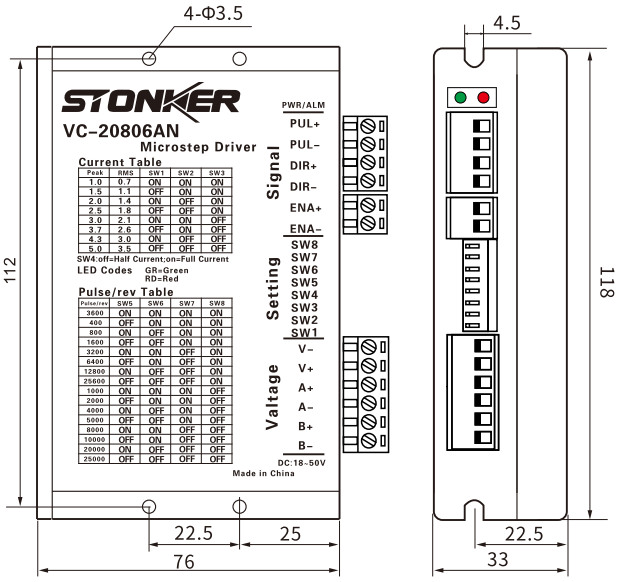

两相步进电机驱动器

STONKER

VC-20808AN1

- 交直流两用30~80V AC/40~110V DC
- 最新32位DSP技术，高可靠、高稳定
- 独创的速度自适应电路，自动寻优
- 最高响应频率可达200KHz
- 超低振动噪声
- 自动半流可选
- 双极恒流斩波方式
- 输入和输出光电隔离
- 拨码选择电流：有效1.5~6A(1.81~7.2A)
- 保护：过流、过压、欠压、短路、过温

技术指标

说明		最小值	典型值	最大值	单位
电源电压		40	-	110	VDC
		30	-	80	VAC
输出相电流		1.5	4.0	6.0	A
逻辑输入电流		6	-	15	mA
步进脉冲频率		1		200000	Hz
绝缘电阻		500			Ω欧母
绝缘强度		0.5			KV,1分钟
冷却方式		自然冷却和外部强制风冷			
使用环境	场合	避免粉尘，油雾及腐蚀气体			
	温度	-20~+85°C			
	湿度	40~90%RH			
外型尺寸		L x W x H=150 x 97.5 x 53mm			
重量		约0.58Kg			

Current Settings 电流选择	拨码开关(Switch)			电流选择(有效值)
	SW1	SW2	SW3	
	0	0	0	1.50A
	1	0	0	2.25A
	0	1	0	2.88A
	1	1	0	3.42A
	0	0	1	4.06A
	1	0	1	4.60A
	0	1	1	5.25A
	1	1	1	6.00A

半流选择	拨码开关(Switch)4： 0-半流(额定电流的一半)；1-全流(额定电流)

Microstep Settings 细分数选择	拨码开关(Switch)				细分选择(有效值)
	SW5	SW6	SW7	SW8	
	1	1	1	1	400
	0	1	1	1	800
	1	0	1	1	1600
	0	0	1	1	3200
	1	1	0	1	6400
	0	1	0	1	12800
	1	0	0	1	25600
	0	0	0	1	51200
	1	1	1	0	1000
	0	1	1	0	2000
	1	0	1	0	4000
	0	0	1	0	5000
	1	1	0	0	8000
	0	1	0	0	10000
	1	0	0	0	20000
	0	0	0	0	40000

指示灯	颜色	亮	灭
Power=Green LED	绿色指示灯	电源供电正常	电源供电异常
Error=Red LED	红色指示灯	驱动器产生故障	驱动器正常工作

输入波形时序图

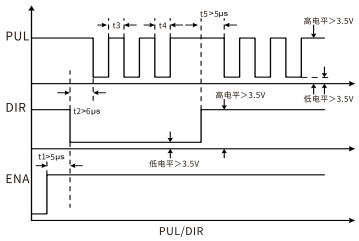

驱动器接线图

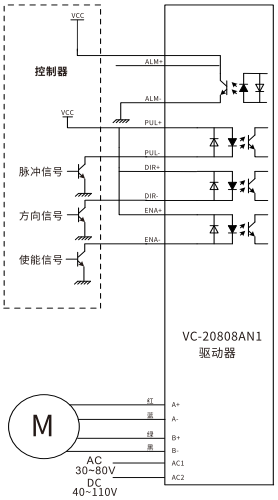

注意：
VCC可兼容5V~24V。

驱动器尺寸图

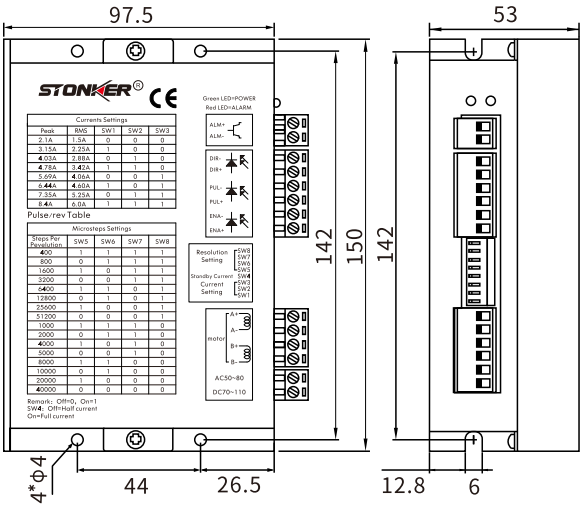

两相步进电机驱动器

STONKER

VC-20808AN2

- 交直流两用18~60V AC/24~ 80V DC,推荐48~60V AC
- 最新32位DSP技术，高可靠、高稳定
- 最高响应频率可达200KHz
- 超低振动噪音
- 自动半流可选
- 输入和输出光电隔离
- 拨码选择电流，有效2~6A
- 保护过流、过压、欠压、短路、过温

技术指标

说明		最小值	典型值	最大值	单位
电源电压		24	-	80	VDC
		18	-	60	VAC
输出相电流		2	4.5	6	A
逻辑输入电流		5	12	20	mA
步进脉冲频率		1	-	200000	Hz
绝缘电阻		500			Ω欧母
绝缘强度		0.5			KV,1分钟
冷却方式		自然冷却和外部强制风冷			
使用环境	场合	避免粉尘，油雾及腐蚀气体			
	温度	-20~+80°C			
	湿度	40~90%RH			
外型尺寸		L x W x H=151 x 97 x 52mm			
重量		约0.58Kg			

Current Settings 电流选择	拨码开关(Switch)			电流选择(有效值)
	SW1	SW2	SW3	
	1	1	1	2.00A
	0	1	1	2.57A
	1	0	1	3.14A
	0	0	1	3.71A
	1	1	0	4.28A
	0	1	0	4.86A
	1	0	0	5.43A
	0	0	0	6.00A

半流选择	拨码开关(Switch)4： 0-半流(额定电流的一半)；1-全流(额定电流)

Microstep Settings 细分数选择	拨码开关(Switch)				细分选择(有效值)
	SW5	SW6	SW7	SW8	
	1	1	1	1	400
	0	1	1	1	800
	1	0	1	1	1600
	0	0	1	1	3200
	1	1	0	1	6400
	0	1	0	1	12800
	1	0	0	1	25600
	0	0	0	1	51200
	1	1	1	0	1000
	0	1	1	0	2000
	1	0	1	0	4000
	0	0	1	0	5000
	1	1	0	0	8000
	0	1	0	0	10000
	1	0	0	0	20000
	0	0	0	0	40000

指示灯	颜色	亮	灭
Power=Green LED	绿色指示灯	电源供电正常	电源供电异常
Error=Red LED	红色指示灯	驱动器产生故障	驱动器正常工作

输入波形时序图

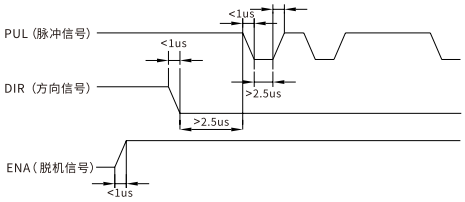

驱动器接线图

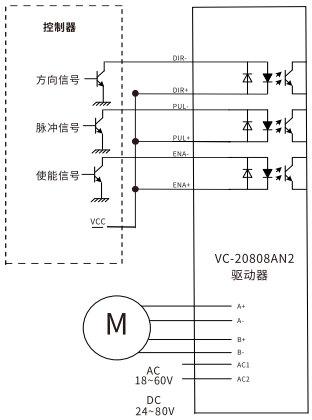

注意：
VCC可兼容5V~24V。

驱动器尺寸图

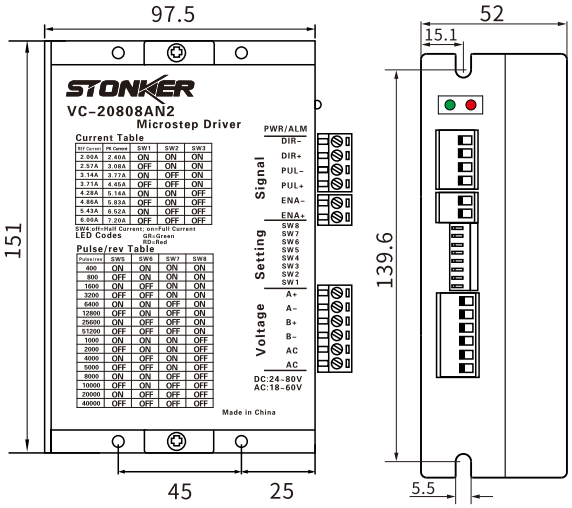

两相步进电机驱动器

STONKER

VC-22206AN1

- 交流供电80~240V AC,适应恶劣的电网环境
- 最新32位DSP技术,高可靠、高稳定
- 独创的速度自适应电路,自动寻优
- 最高响应频率可达200KHz
- 超底振动噪声
- 自动半流可选
- 双极恒流斩波方式
- 输入和输出光电隔离
- 拨码选择电流：有效1.6~6.0A(平均电流)
- 保护：过流、过压、欠压、短路、过温

技术指标

说明		最小值	典型值	最大值	单位
交流电源电压		80	-	240	VAC
输出相电流		1.6	-	6.0	A
逻辑输入电流		6	10	15	mA
步进脉冲频率		1	-	200000	Hz
绝缘电阻		500			Ω欧母
绝缘强度		0.5			KV,1分钟
冷却方式		自然冷却和外部强制风冷			
使用环境	场合	避免粉尘,油雾及腐蚀气体			
	温度	-20~+80°C			
	湿度	40~90%RH			
外型尺寸		L x W x H=192 x 127 x 85mm			
重量		约1.5Kg			

	拨码开关(Switch)			电流选择(有效值)
	SW1	SW2	SW3	
Current Settings 电流选择	0	0	0	缺省
	1	0	0	1.6A
	0	1	0	2.3A
	1	1	0	3.2A
	0	0	1	3.7A
	1	0	1	4.4A
	0	1	1	5.2A
	1	1	1	6.0A
Automatically Reducing Current 半流选择	拨码开关(Switch)4： 0-半流(额定电流的一半)；1-全流(额定电流)			

	拨码开关(Switch)				细分选择(有效值)
	SW5	SW6	SW7	SW8	
Microstep Settings 细分数选择	1	1	1	1	缺省
	0	1	1	1	400
	1	0	1	1	800
	0	0	1	1	1600
	1	1	0	1	3200
	0	1	0	1	6400
	1	0	0	1	12800
	0	0	0	1	25600
	1	1	1	0	1000
	0	1	1	0	2000
	1	0	1	0	4000
	0	0	1	0	5000
	1	1	0	0	8000
	0	1	0	0	10000
	1	0	0	0	20000
	0	0	0	0	25000

指示灯	颜色	亮	灭
Power=Green LED	绿色指示灯	电源供电正常	电源供电异常
Error=Red LED	红色指示灯	驱动器产生故障	驱动器正常工作

输入波形时序图

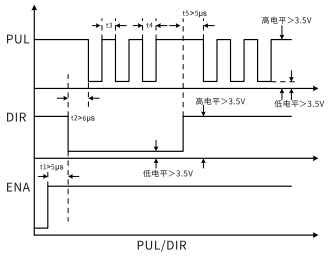

驱动器接线图

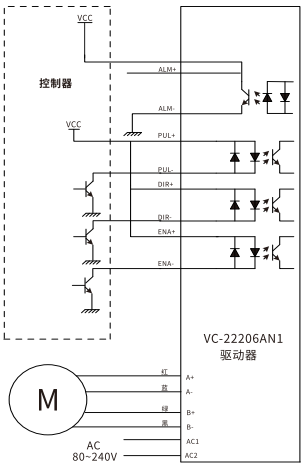

注意：
VCC可兼容5V~24V。

驱动器尺寸图

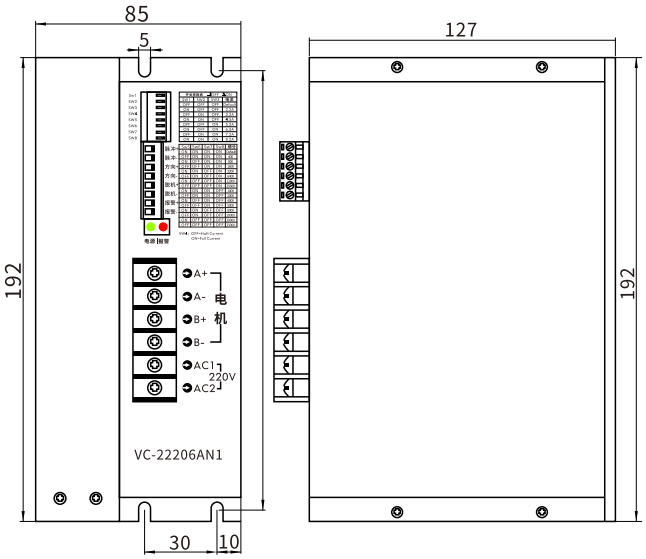

三相步进电机驱动器

STONKER

VC-30606AN

- 直流供电24~70V DC,适应恶劣的电网环境
- 全新32位DSP技术，高可靠、高稳定
- 独创的速度自适应电路，自动寻优
- 脉冲响应频率最高可达200KHz
- 静止时电流自动减半
- 恒力矩、高细分，多种模式
- 超低振动噪声
- 光隔离差分信号输入
- 拨码选择电流：1.3~5.8A（平均电流）
- 保护：过流、过压、欠压、短路、过温

技术指标

说明		最小值	典型值	最大值	单位
直流电源电压		24	-	70	VDC
输出相电流		1.5	-	6.0	A
逻辑输入电流		6	10	15	mA
步进脉冲频率		1	-	200000	Hz
绝缘电阻		500			Ω欧母
绝缘强度		0.5			KV,1分钟
冷却方式		自然冷却和外部强制风冷			
使用环境	场合	避免粉尘，油雾及腐蚀气体			
	温度	-20~+80°C			
	湿度	40~90%RH			
外型尺寸		L x W x H=118 x 75.5x 34mm			
重量		约0.26Kg			

	拨码开关(Switch)			电流选择
	SW1	SW2	SW3	(有效值)
Current Settings 电流选择	0	0	0	1.50A
	1	0	0	2.25A
	0	1	0	2.88A
	1	1	0	3.42A
	0	0	1	4.06A
	1	0	1	4.60A
	0	1	1	5.25A
	1	1	1	6.0A
Automatically Reducing Current 半流选择	拨码开关(Switch)4： 0-半流(额定电流的一半)；1-全流(额定电流)			

	拨码开关(Switch)				细分选择
	SW5	SW6	SW7	SW8	(有效值)
Microstep Settings 细分数选择	1	1	1	1	400
	0	1	1	1	800
	1	0	1	1	1600
	0	0	1	1	3200
	1	1	0	1	6400
	0	1	0	1	12800
	1	0	0	1	25600
	0	0	0	1	51200
	1	1	1	0	1000
	0	1	1	0	2000
	1	0	1	0	4000
	0	0	1	0	5000
	1	1	0	0	8000
	0	1	0	0	10000
	1	0	0	0	20000
	0	0	0	0	40000

指示灯	颜色	亮	灭
Power=Green LED	绿色指示灯	电源供电正常	电源供电异常
Error=Red LED	红色指示灯	驱动器产生故障	驱动器正常工作

输入波形时序图

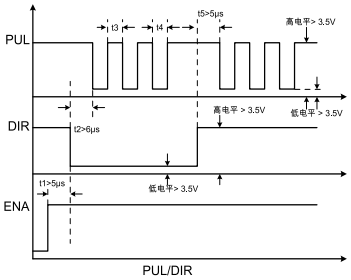

驱动器接线图

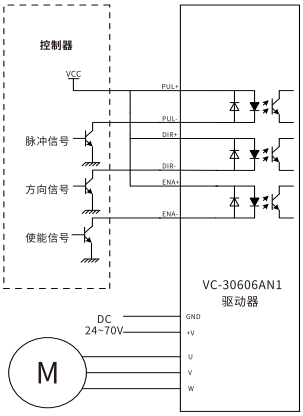

注意：
VCC可兼容5V~24V。

驱动器尺寸图

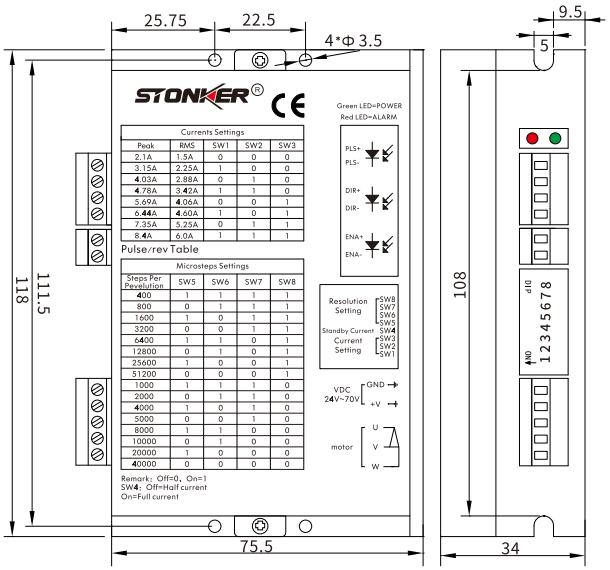

三相步进电机驱动器

STONKER

VC-32206AN1

- 交流供电80~240V AC,适应恶劣的电网环境
- 全新32位DSP技术,高可靠、高稳定
- 独创的速度自适应电路,自动寻优
- 脉冲响应频率最高可达200KHz
- 静止时电流自动减半
- 恒力矩、高细分、多种模式
- 超低振动噪声
- 光隔离差分信号输入
- 拨码选择电流:1.6~6.0A(平均电流)
- 保护:过流、过压、欠压、短路、过温

技术指标

说明		最小值	典型值	最大值	单位
交流电源电压		80	-	240	VAC
输出相电流		1.6	-	6.0	A
逻辑输入电流		6	10	15	mA
步进脉冲频率		1	-	200000	Hz
绝缘电阻		500			Ω欧母
绝缘强度		0.5			KV,1分钟
冷却方式		自然冷却和外部强制风冷			
使用环境	场合	避免粉尘,油雾及腐蚀气体			
	温度	-20~+80°C			
	湿度	40~90%RH			
外型尺寸		L x W x H=192 x 127 x 85mm			
重量		约1.5Kg			

	拨码开关(Switch)			电流选择(有效值)
	SW1	SW2	SW3	
Current Settings 电流选择	0	0	0	缺省
	1	0	0	1.6A
	0	1	0	2.3A
	1	1	0	3.2A
	0	0	1	3.7A
	1	0	1	4.4A
	0	1	1	5.2A
	1	1	1	6.0A
Automatically Reducing Current 半流选择	拨码开关(Switch)4: 0-半流(额定电流的一半);1-全流(额定电流)			

	拨码开关(Switch)				细分选择(有效值)
	SW5	SW6	SW7	SW8	
Microstep Settings 细分数选择	0	0	0	0	400
	0	0	0	1	500
	1	0	0	1	600
	1	0	0	0	800
	0	1	0	1	1000
	0	1	0	0	1600
	1	1	0	0	2000
	0	0	1	0	3200
	1	0	1	0	4000
	1	1	0	1	5000
	0	0	1	1	6000
	0	1	1	0	6400
	1	0	1	1	7500
	1	1	1	0	8000
	0	1	1	1	10000
	1	1	1	1	30000

指示灯	颜色	亮	灭
Power=Green LED	绿色指示灯	电源供电正常	电源供电异常
Error=Red LED	红色指示灯	驱动器产生故障	驱动器正常工作

输入波形时序图

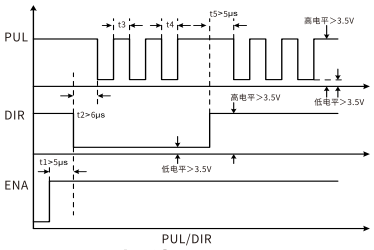

驱动器接线图

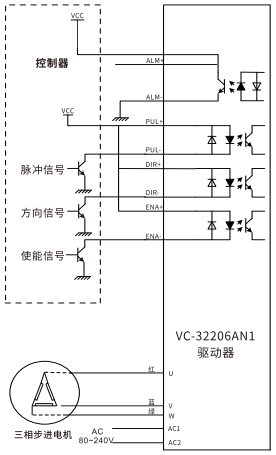

注意:
VCC可兼容5V~24V。

驱动器尺寸图

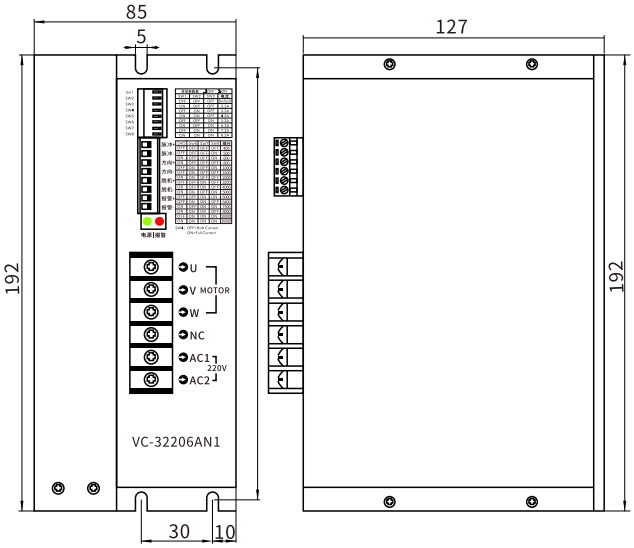

总部 | 深圳市智控科技有限公司

深圳市宝安区航城街道三围社区三围工业园A1栋二楼
电话：0755-27833360
传真：0755-27833357
E-Mail:stonker_tech@163.com
网址：www.stonker.com.cn

官方微信公众号

长沙-智进自动化
长沙市湘江新区望雷大道179号同心工业园A4栋502
电话：0731-85223166
手机：198 0749 4966
邮箱：2732278720@qq.com

西安办
手机：180 9198 8026
技术服务：139 2376 6157